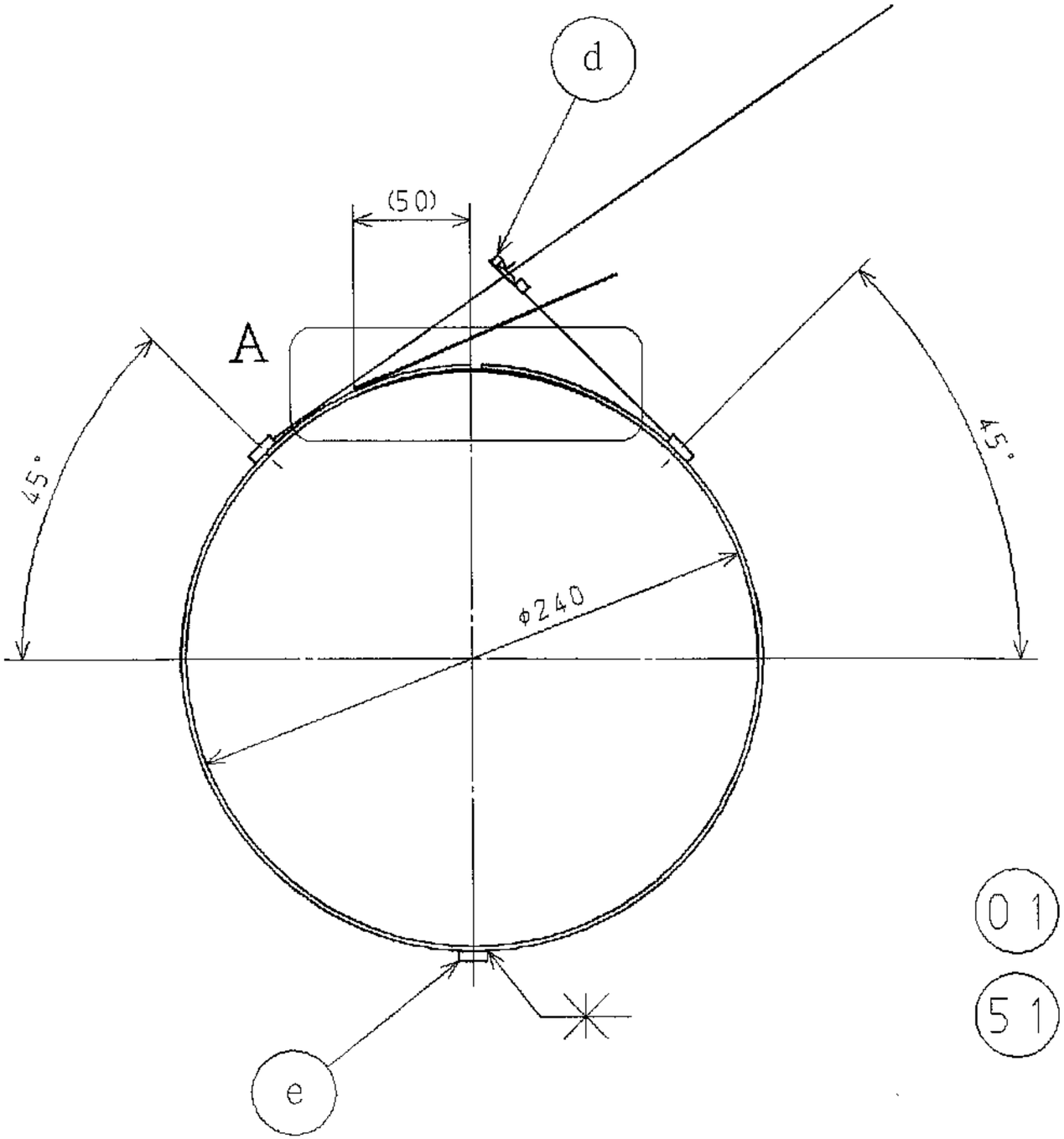
d
(50)
A
45°
45°
φ240
e

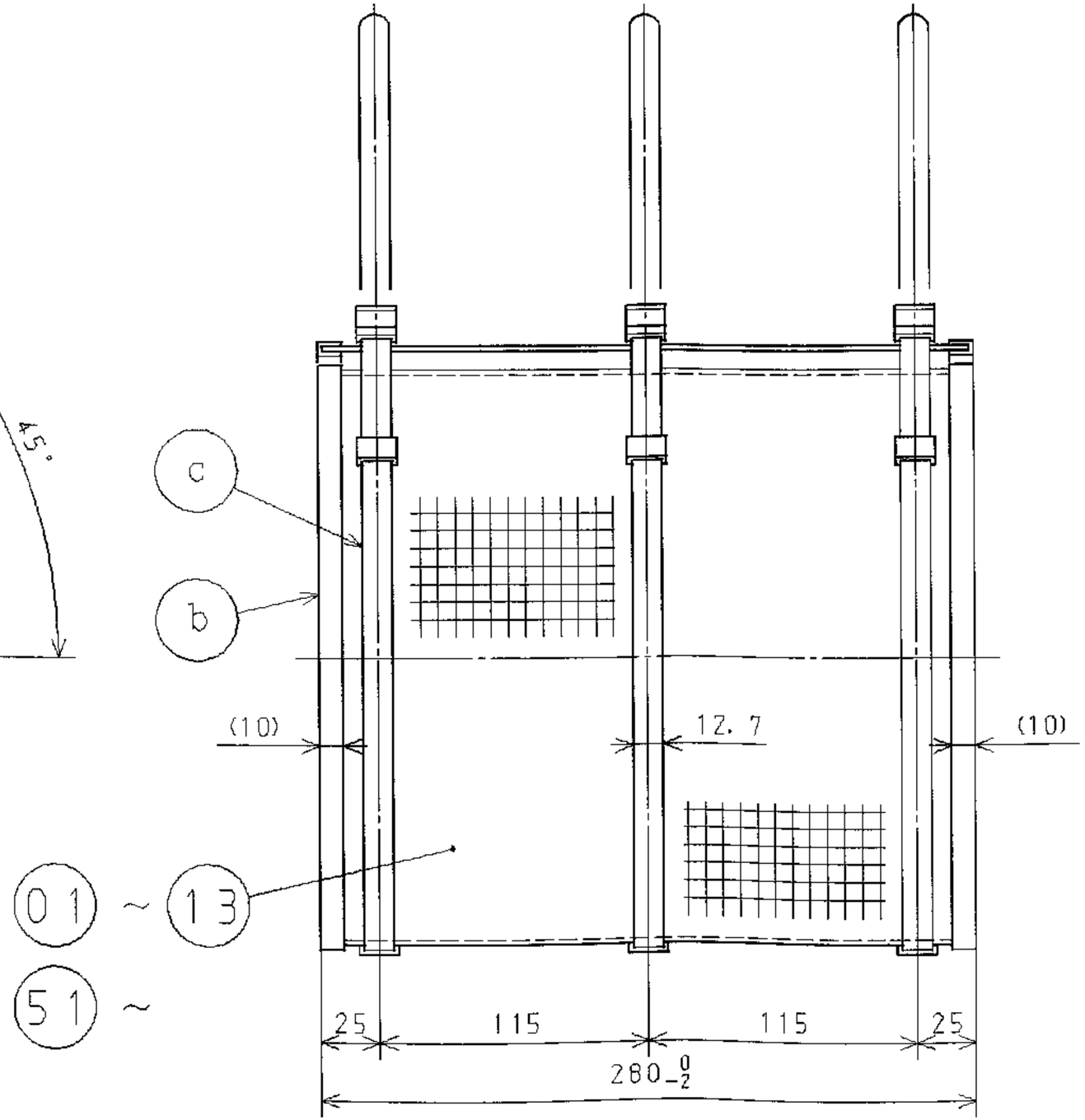
c
b
(10)
12.7
(10)
01 ~ 13
51 ~
25
115
115
25
280 0/-2